Myntautomater

Myntautomater används för att styra betald förbrukningstid i samband med solarier, bad, tvätt-maskiner och liknande.

Myntautomater är en perfekt och billig lösning i alla sammanhang. Man vill kunna styra tiden så att man sparar energi och samtidigt begränsa förbrukningen.

Man kan använda mynt eller polletter och det finns möjlighet att ställa in flera olika funktioner beroende på behov.

- Inställning av tid per mynt.
- Inställning av antal mynt för funktionen.
- Summering av ilagda mynt (tid).
- Med display (för visning av resttid).
- Start/stopp av tid med hjälp av touch-knappen (extrautrustning).

Myntautomat – typ MMC
– MED och UTAN display

Typ MMC går att programmera enligt följande:

Program 0: Efter att man har lagt i mynt startas/stoppas tiden med touchknappen (extra utrustning). Mynt som läggs i under funktionstiden kommer att summeras.

Program 1: Funktionstiden startar efter att man har lagt i det inställda antalet mynt/polletter. Mynt som läggs i under funktionstiden kommer att summeras.

Program 2: Som under 1 men med möjlighet att ansluta korttidsknapp (extra utrustning) så att t.ex. locket på en tvättmaskin kan öppnas efter det att tiden har gått ut. Korttidsknappen kan vara en standard NC-tryckknapp.

Program 3: Funktionstiden startar efter det att man har lagt i det första myntet/polletten. Det går inte att lägga i fler mynt/polletter innan funktion och det går inte att summera.

Program 4: Som under 3 men om man lägger i fler mynt så raderas ev. resttid.

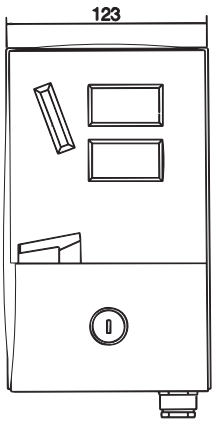

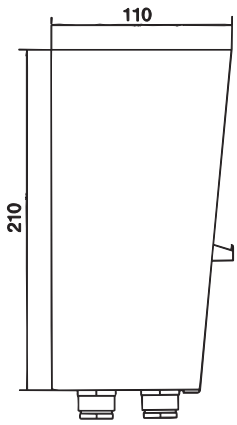

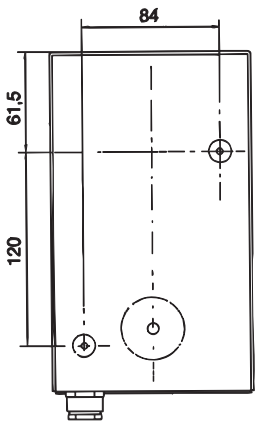

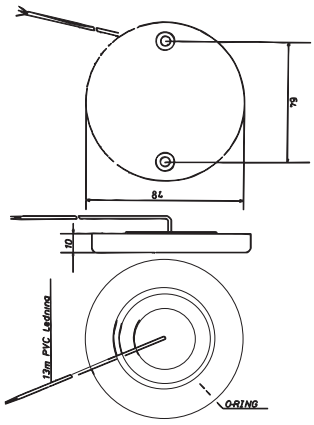

Spänning:	12/24/230 V/50 Hz
Kontaktbelastning:	Enpolig 10 A, potentialfri, cos φ = 1
Funktionstid:	1 sek – 4 timmar per ilagt mynt
Inkast innan funktion:	Upp till 8 mynt/polletter (program 0 – 1 – och 2)
Summering:	JA - (program 0 – 1 – och 2)
MMCD display:	Utläser resttid och verkar som mynträknare
Täthetsgrad:	IP 44
Godkännande:	CE
E-nummer:	19 090 10
Artikelnummer:	608-217

Myntautomat – typ MMC
– tillbehör

12 V Spänningsförsörjning typ MMC-S 12
Typ MMCTR är en 12 V spänningsförsörjning avsedd för myntautomat typ MMC. Genom att använda 12 V kan myntautomaten helt lagenligt placeras i våtrum.

Tekniska data

Spänning:	230 V/50 Hz
Utgångsspänning:	12 V/50 Hz
Belastning:	72 VA (6 automater)
Omgivningens temperatur:	−20° – +40°C
Täthetsgrad:	IP 54
Godkännande:	CE
EAN-nummer:	5703434402703
E-nummer:	
Artikelnummer:	608-216

Touchknapp tp MMC-T (Se bild)
Som tillbehör kan en vattentät och rörelsefri touchknapp levereras för att starta och stoppa tiden. Knappen kan användas direkt under duschen.

EAN-nummer:	57034344022690
E-nummer:	
Artikelnummer:	608-025

Polettter
Myntautomat typ MMC kan ställas in till mynt eller polletter. Micro Matic Instrument A/S tillverkar och levererar mässingspolletter i flera typer och storlekar.

Typ	Diameter	E-nummer	Artikelnummer:
MM19	19,0 mm	19 090 31	606-377
MM21	21,5 mm	19 090 33	606-396
MM24	24,4 mm		606-378
MM27	27,0 mm	19 090 34	606-370
MM29	29,0 mm	19 090 35	606-368
MM94	Profilpollett		606-420

Övriga tillbehör
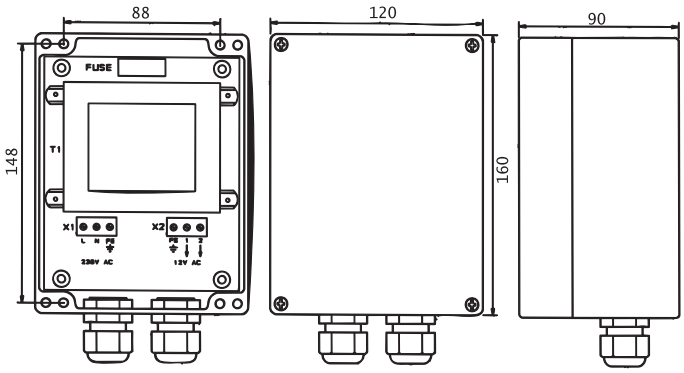
Typ	Benämning	Artikelnummer:
MMC-K 230	Kretskort 230 V	608-045
MMC-K 24	Kretskort 24 V	608-218
MMC-K 12	Kretskort 12 V	608-219
MMC-D	Display (3 siffror)	608-214
MMC-A	Display (coin accepter)	608-215
MM BOX	Myntlåda utan lås	623-202
MM Myntlåda	Myntlåda med lås	MMC-BOX
MM Lås	Lås till MMC	892-002
MM Kapsling	Kapsling för MMC	623-191
MM Myntsorterare	Myntsorterare för MMC	608-115
MM Gaffel	Avkännare optokopplare	608-014